Einfacher Querfalz ≥ 25°

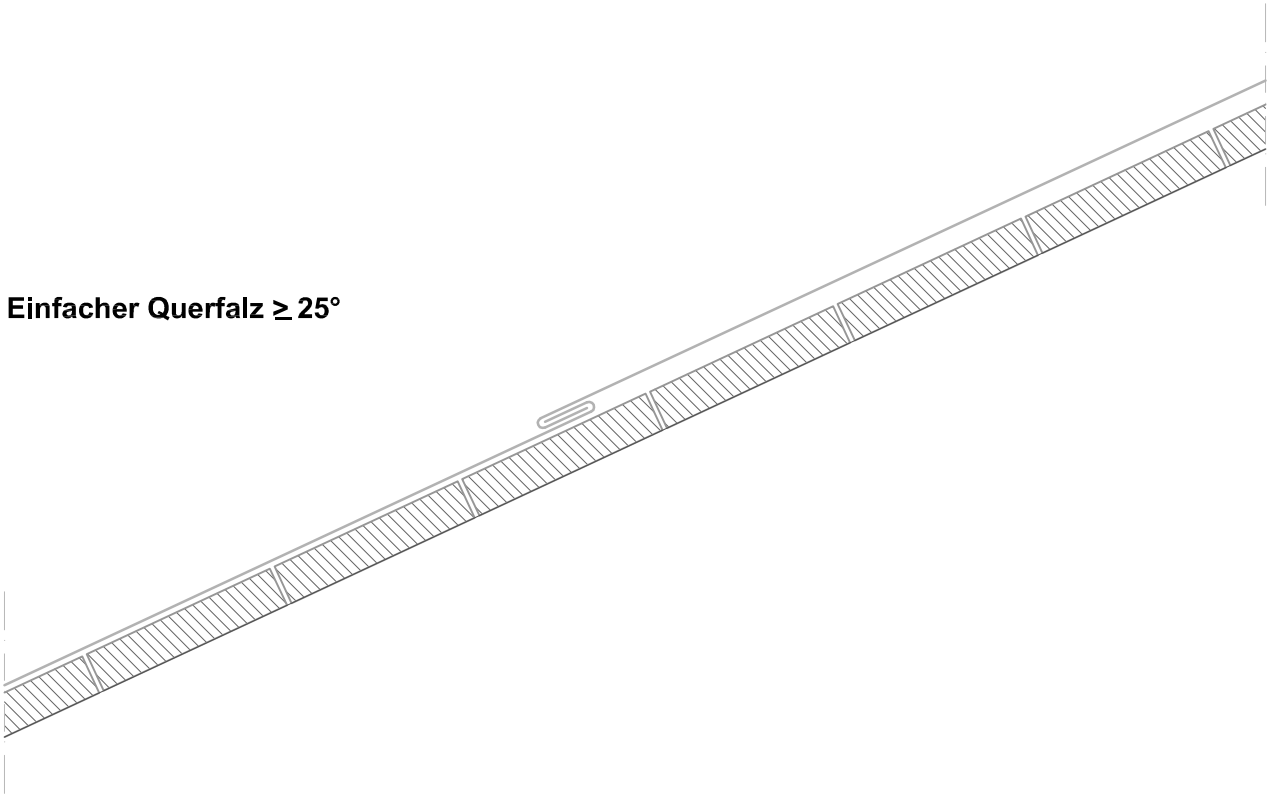

Einfacher Querfalz mit Zusatzfalz ≥ 10°

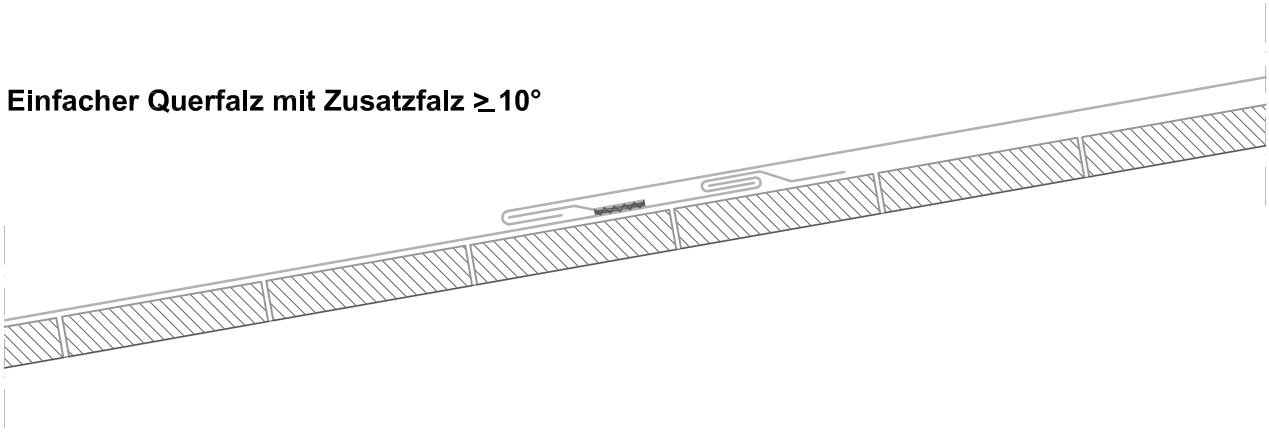

Gefällesprung ≥ 3°

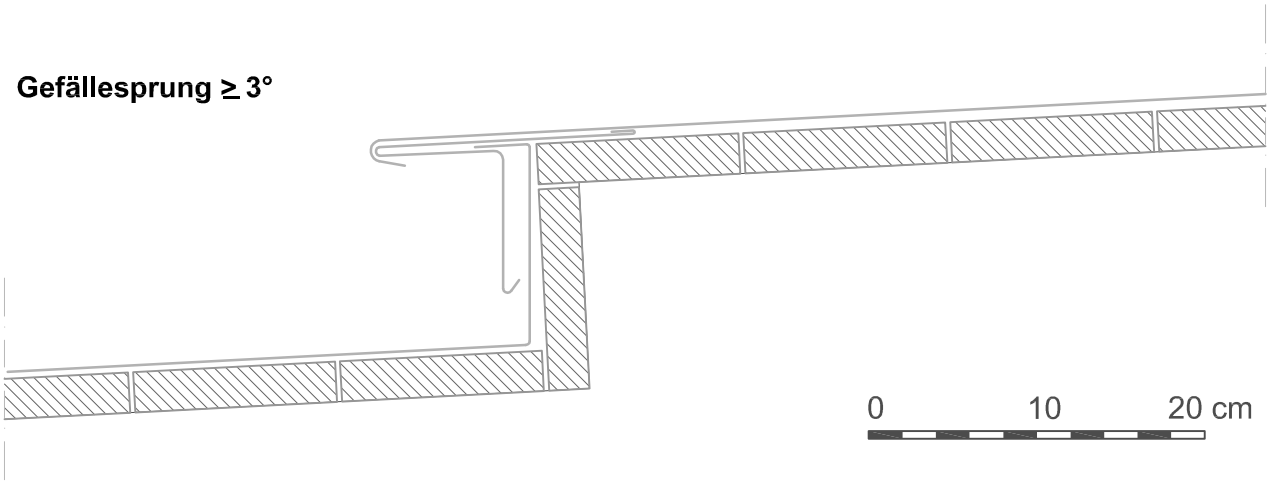

VM Building Solutions

Industriestrasse 25
CH-3178 Bösingen

Tel.: (+41) 31/7475868
Fax: (+41) 31/7475867
Email: info@vmzinc.ch
Internet: www.vmzinc.ch

Zeichnungs-NR.: 1.1.7

Datum: 06/ 2017

VMZINC

Diese Zeichnung wurde von VMZINC gratis angefertigt. Die Verantwortung der Planer und Ausführenden für Gestaltung, Mengen und konstruktive Richtigkeit bleibt bestehen.